GEBRUIKSAANWIJZING
Ascaso Dream

Allereerst wil ik u van harte feliciteren met de door u aangeschafte Innova espressomachine. Om het apparaat zonder zorgen en langdurig te laten functioneren is het raadzaam dat u, voordat u de machine in gebruik neemt, de gebruiksaanwijzing aandachtig doorleest. Veel plezier!

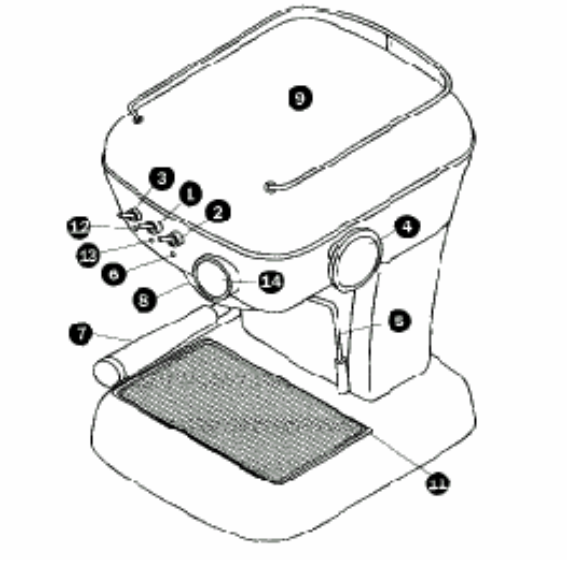

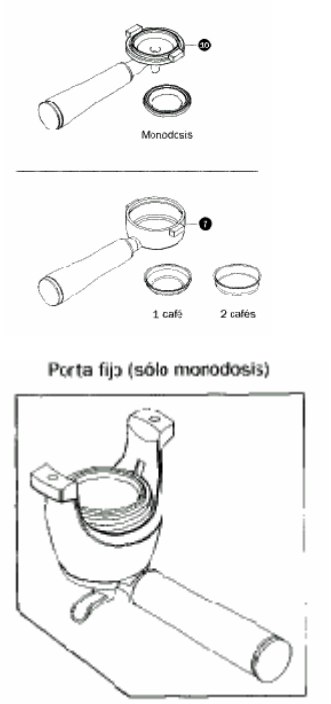

<u>Beschrijving van de onderdelen</u>

1. Aan/Uit schakelaar
2. Koffieschakelaar
3. Stoomschakelaar
4. Kraanschakelaar
5. Stoompijpje
6. Thermostaatlampje
7. Filterdrager losse koffie
8. Broeikop
9. Warmhoudplaatje kopjes
10. Filterdrager servings/sachets (optioneel)
11. Lekbakje met rooster
12. Lampje stoom aan/uit
13. Lampje netspanning aan/uit
14. Manometer

Ingebruikname van de machine

1. Controleer eerst of de netspanning overeenkomt met de netspanning welke vermeld staat op de onderkant van de machine.

2. Bij de eerste ingebruikneming van de machine, of wanneer de machine een tijd lang stil heeft gestaan, is het van belang dat u de volgende instructies opvolgt. Neem het waterreservoir uit het apparaat en maak het goed schoon, waarna u het vult tot 2 cm. onder de rand met koud water. Onthard water is aanbevolen indien uw leidingwater erg hard / kalkrijk is. U plaatst het waterreservoir weer in de daarvoor bestemde ruimte en u zorgt ervoor dat de watertoevoerslang in het water hangt. Stop nu de stekker in het stopcontact (geaard, 220-230 V) en schakel de aan/uit schakelaar (1) in. Het signaallampje (6) zal aangeven dat de machine aan het opwarmen is. Wacht tot het signaallampje uitgaat. Plaats de houder (7), zonder koffie, in de broeikop (8) en draai deze naar rechts (bij machines met een vaste filterdrager, moet de filterdrager met deze procedure ook naar rechts gedraaid worden om de filterdrager op deze manier te sluiten). Plaats een leeg kopje of bakje onder zowel de koffie uitloop en het uitloopje van het stoompijpje. Laat eerst water door het stoompijpje (5) lopen door de kraanschakelaar naar u toe open te draaien en de espresso schakelaar (2) aan te zetten. U laat het water ongeveer 10 seconden doorlopen waarna u de kraanschakelaar sluit door deze van u af te draaien, zodat er geen water meer uit het stoompijpje loopt. Het water loopt nu via de koffie filterdrager, en na 10 seconden zet u de espresso schakelaar (2) weer uit.

Ontluchten *voor machines met een <u>losse filterdrager</u> voor losse koffie(7) of servings(10)*

Wanneer de machine lange tijd niet is gebruikt, of wanneer de machine lucht heeft aangezogen op het moment dat het water op was, of wanneer u stoom van de machine heeft onttrokken, dan dient u de machine te ontluchten.

1. Draai de kraanschakelaar (4) naar u toe.
2. Zet de koffieschakelaar (2) aan en wacht totdat er een espressokopje vol met water is afgetapt via het stoompijpje (5).
3. Zet de koffieschakelaar (2) weer uit en draai de kraanschakelaar (4) van u af.

De machine is nu ontlucht. Zodra het thermostaatlampje (6) van de koffie gedoofd is is de machine klaar voor gebruik.

Espresso bereiden met de losse filterdrager voor losse koffie (7)

Wanneer u één kopje espresso wilt maken, gebruikt u de filterdrager voor losse koffie (7) en het minst diepe filter voor 1 kopje. Zie ook de afbeelding . Als u twee kopjes tegelijk wilt maken, gebruikt u de filterdrager voor losse koffie (7) en het filter voor 2 kopjes. Zie ook de afbeelding. Gebruik uitsluitend espressokoffie en geen koffie bestemd voor andere zetmethoden. Voor één kopje gebruikt u één maatschepje koffie (ca. 7 gram) en voor twee kopjes gebruikt u twee maatschepjes koffie (ca.14 gram). De koffie met de stamper stevig aandrukken. Strijk eventuele koffieresten met uw vlakke hand af van de rand van de filterdrager en de bajonetsluiting voor een optimale afdichting in de broeikop (8). Filterdrager (7) in de broeikop (8) vastzetten door deze stevig naar rechts te draaien. Eén of twee kopjes op het rooster (11) onder de filterdrager plaatsen en de espressoschakelaar (2) aan zetten. Na 18 tot 25 seconden de espressoschakelaar (2) uitzetten.

Espresso bereiden met de losse filterdrager voor servings (10)

Het bereiden van de perfecte espresso is met het *Easy Serving Espresso* systeem van Innova wel heel erg makkelijk gemaakt. De servings zijn gemaakt van ongeveer 7 gram koffie, samengeperst tussen stevig, maar uiterst doorlaatbaar materiaal. Het is verreweg de meest simpele en schone manier van espresso bereiding.

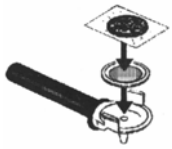

Plaats een van de meegeleverde zeefjes op de filterdrager (10). Leg de serving op de houder (10) en plaats de servinghouder in de broeikop (8) door deze stevig van links naar rechts te draaien. Zet een kopje onder de uitloop van de servinghouder en schakel de espresso schakelaar (2) in. Wacht tot het kopje gevuld is en schakel de espresso schakelaar uit. Het vullen van het kopje mag 18 tot 25 seconden duren. Als het vullen van het kopje langer duurt dan 25 seconden, vindt overextractie plaats en zal de koffie bitter smaken. Na gebruik dient de serving verwijderd te worden, waarna u de servinghouder weer losjes in de broeikop draait.

Espresso bereiden met de vaste filterdrager voor servings (zie afbeelding)

Het bereiden van espresso met de speciale vaste filterdrager van Innova gaat op zelfde wijze zoals omschreven in het geval van gebruik van de losse filterdrager (10) voor servings. Echter draait u na het plaatsen van de serving op de filterdrager de filterdrager zonder kracht van links naar rechts.

Tijdens het doorlopen van de koffie mag de filterdrager in geen van de omschreven opties uit de machine verwijderd worden. Op het moment van koffie maken staat de filterdrager onder druk en kan in het geval van verwijdering schade aan de directe omgeving opleveren door losschietende onderdelen van de filterdrager en koffieresten.

Het verdient aanbeveling de filterdrager gedurende het opwarmen op zijn plaats in de broeikop te zetten (deze fase duurt enkele minuten). Als het controlelampje (6) uit is gegaan, is het aan te raden dat u één of twee kopjes water door laat lopen. Filterdrager en kopjes zijn dan op de juiste temperatuur.

Het opschuimen van melk met behulp van het stoompijpje

Het opschuimen van melk voor cappuccino vraagt enige oefening en experimenteren.
Gebruik voor een goed resultaat koude, verse (volle of magere) melk. Allereerst schakelt u de stoomschakelaar (3) in. Bij de machine uitvoeringen met een losse filterdrager (7 &10) gaat nu het stoomlampje(12) branden en het thermostaatlampje (6) licht op. Bij de machine uitvoering met vaste filterdrager gaat het stoomlampje (12) branden zodra u bij de volgende stap de kraanschakelaar (4) opendraait. Wacht totdat het thermostaatlampje (6) gedoofd is en draai nu de kraanschakelaar (4) naar u toe open. Er zal nu eerst een beetje water uit het stoompijpje (5) komen. Hierna kunt u het stoompijpje (5) in de melk van uw stoomkannetje stoppen. Niet te diep, maar net onder het melk oppervlak zodat het kleine lucht aanzuiggaatje aan de zijkant van het uiteinde van het stoompijpje (5) niet volledig in de melk zit. Op deze wijze zal de melk langzaam opschuimen in het kannetje, waarbij u het kannetje steeds verder kunt laten zakken. Zodra u het Roest Vrij Stalen kannetje niet meer vast kunt houden omdat dit te heet wordt, dan moet u stoppen met stomen door de kraanschakelaar (4) van u af dicht te draaien en de stoomschakelaar (3) weer uit te zetten. De melk is nu goed.

BELANGRIJK: Indien u meer dan 3 kopjes cappuccino wilt maken of wanneer u direct espresso wilt maken nadat u klaar bent met stomen, volg dan de instructies zoals eerder vermeld onder de kop ***'ontluchten'***. Dit geld in dit geval ook voor de machine voorzien van een vaste filterdrager.

Het gebruik van het stoompijpje voor warme dranken
Plaats een kopje of een beker onder het stoompijpje (5). Draai de kraanschakelaar (4) naar u toe open en zet de koffieschakelaar (2) aan. Zet de schakelaar (2) weer uit indien u voldoende water heeft afgetapt en draai de kraanschakelaar (4) weer dicht.

Handige tips voor gebruik en onderhoud.

Voor o.a. het schoonhouden van de machine hebben wij nog enkele nuttige tips.
Makkelijker kan het niet!

- Maak de machine uitsluitend schoon wanneer de machine uit staat en verwijder de stekker uit het stopcontact. Zorg dat de machine in een koude situatie is wanneer u deze wilt schoonmaken.
- Gebruik voor het schoonmaken een zachte vochtige doek zonder schoonmaak- en/of poetsmiddelen. Besprenkel of dompel de machine nooit met/in water.
- Eventuele vlekken kunnen met pure alcohol worden verwijderd.
- Reinig regelmatig het waterreservoir, zo heeft u altijd vers water. Zorg dat het waterreservoir leeg is indien de machine lange tijd niet gebruikt wordt.
- Reinig regelmatig het lekbakje met het rooster (11)
- Na het opschuimen, stoomt u nog even na zodat melkresten verwijderd worden.
- Verwijder na het bereiden van espresso altijd de gebruikte koffie en plaats de houder losjes in de broeikop, zo blijft het geheel lekker warm.
- Verwijder na het bereiden van koffie eventuele koffie- of waterspetters en na het stomen eventuele melkresten om aantasting van het aluminium te voorkomen.
- Gebruikt u uw machine in een gebied met hard water, dan doet u er goed aan uw machine eens per maand te ontkalken.
- Gebruik ontkalker die geschikt is voor espressomachine's, **geen azijn.**
- Voordat u de machine gaat ontkalken: verwijder de douche (plaatje in de ‘broeikop’ van de machine) en laat deze weken in een beker warm water en een beetje soda, dan bent u er zeker van dat alle gaatjes open blijven.
  LET OP: Bij de uitvoering van de Dream met vaste filterdrager, dient u eerst de vaste filterdrager te demonteren d.m.v. het losdraaien van de 2 inbusbouten welke de vaste filterdrager aan de machine bevestigen.
- Reinig de filterdrager en filters iedere week, zodat koffieaanslag niet de kans krijgt uw voortreffelijke espresso te bederven.
- Zet uw espressokopjes niet in de kast, maar zet ze ondersteboven op de machine. Dat is niet alleen een leuk gezicht, maar zo blijven de kopjes warm.
- Na verloop van tijd (afhankelijk van het gebruik) zal de O-ring in de ‘broeikop’ van de machine moeten worden vervangen. Dit kunt u gemakkelijk zelf. Deze ring zorgt voor de afdichting tussen pistonhouder en machine. Bij de machines werkend op losse koffie, dient zowel de schroef van het doucheplaatje als de drie kruiskopschroefjes die achter dit plaatje bevestigd zitten, losgedraaid te worden. Op deze manier kunt u eenvoudig de oude ring vervangen door een nieuwe.

Met vriendelijke groeten,
Espressissimo BV

Garantievoorwaarden

Op uw Dream geven wij garantie tot twee jaar na aankoopdatum. Het garantiebewijs en betalingsbewijs zijn de geldige documenten daarvoor.

Onder garantie verstaan wij het kosteloos repareren van uw Dream en het vervangen van onderdelen die een fabricagefout blijken te hebben.
Als uw Dream niet te repareren is, zullen wij deze vervangen. De garantie van het nieuwe apparaat is geldig tot de vervaldatum van de oorspronkelijke overeenkomst. Voor een geldige garantie dient u het garantieformulier volledig ingevuld en opgestuurd te hebben aan EuroQuick BV en zelf een kopie te kunnen overleggen bij aanspraak op garantie.

Veiligheid

- Kinderen mogen de machine niet bedienen en zorg daarom dat de machine buiten bereik van kinderen is
- Verricht geen onderhoud met de stekker nog in het stopcontact.
- Trek niet aan de kabel van de stekker, maar aan de stekker zelf om deze uit het stopcontact te verwijderen.
- Stop onmiddellijk met gebruik van de machine indien zich ongebruikelijkheden of technische mankementen zich voordoen. Gebruik de machine niet meer indien de voedingskabel beschadigd is.
- Gebruik de machine nooit indien u natte handen of voeten heeft.
- Gebruik de machine uitsluitend indien deze op een stabiele, veilige plaats staat. Plaats de machine niet dichtbij de waterkraan of kookinstallaties.
- Besprenkel of dompel de machine nooit met/in water.
- Probeer de machine nooit zelf te repareren, maar raadpleeg uw dealer of EuroQuick BV.

Wat valt er niet onder de garantie?

Defecten die optreden ten gevolge van nalatigheid (het niet lezen en opvolgen van de aanwijzingen in de gebruiksaanwijzing kan daarvan een oorzaak zijn!), een verkeerde installatie van het apparaat of door onderhoud aan het apparaat verricht door derden geven geen recht op garantie. Ook transportschade en defecten die niet als fabricagefout herkend worden, vallen niet onder de garantie.

Wij kunnen niet aansprakelijk gesteld worden voor schade aan personen, zaken of huisdieren als gevolg van het niet naleven van de gebruiksaanwijzing.
Transportkosten van en naar onze technische dienst zijn altijd voor de rekening van de klant.

Technische gegevens

Spanning	220 V 50 Hz
Vermogen	1000 Watt
Inhoud waterreservoir	1,3 L
Afmetingen	(H)345 mm x (D)280 mm x (B)245 mm